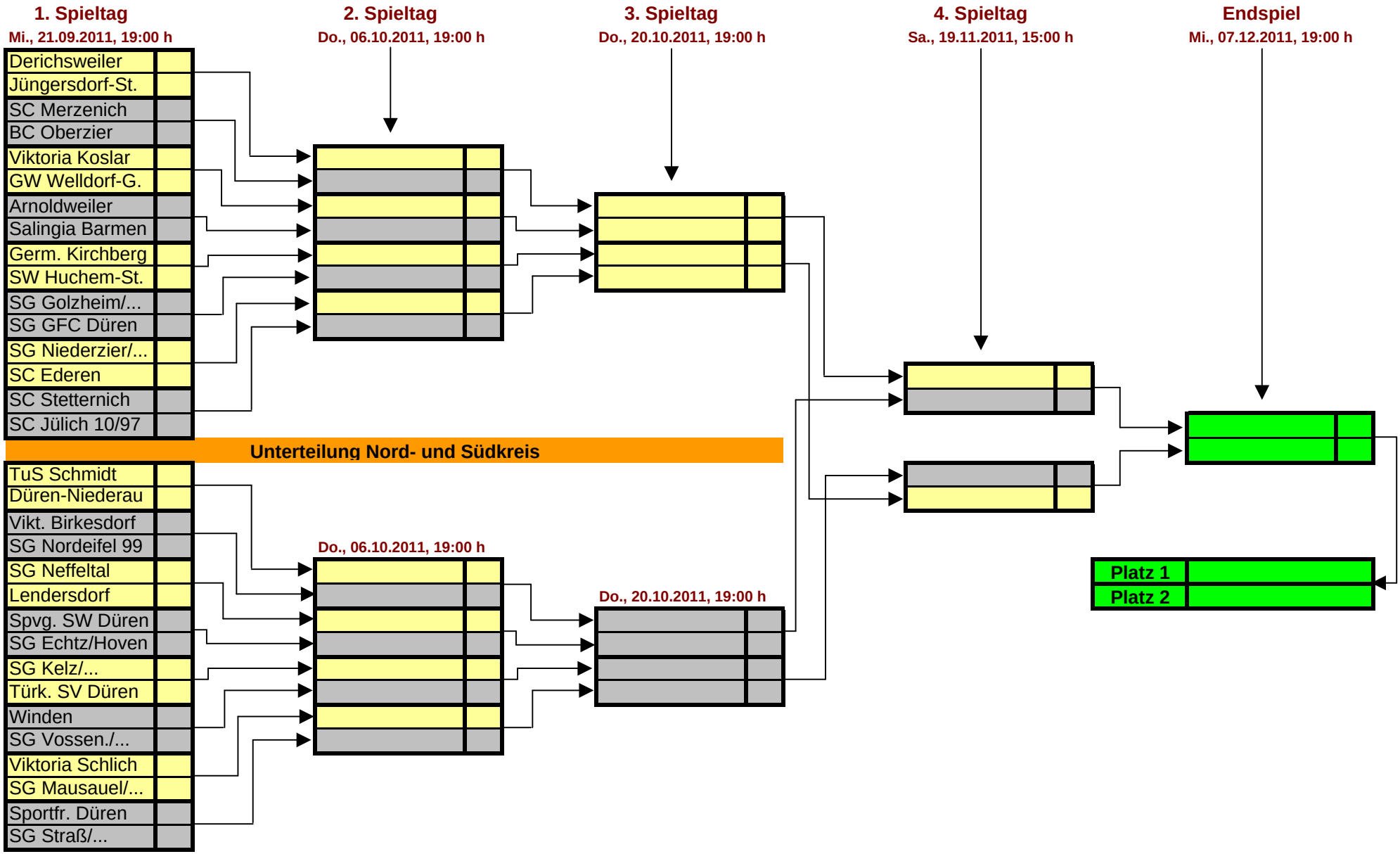Pokal-Turnier (max. 32 Teilnehmer) **A - Junioren** **Spielzeit 2011/12**